ЛИМЦ.60148.06.010.001

Перв. примен.

ЛИМЦ.60148.06.010.000

Справ. №

Ra 12,5 (√)

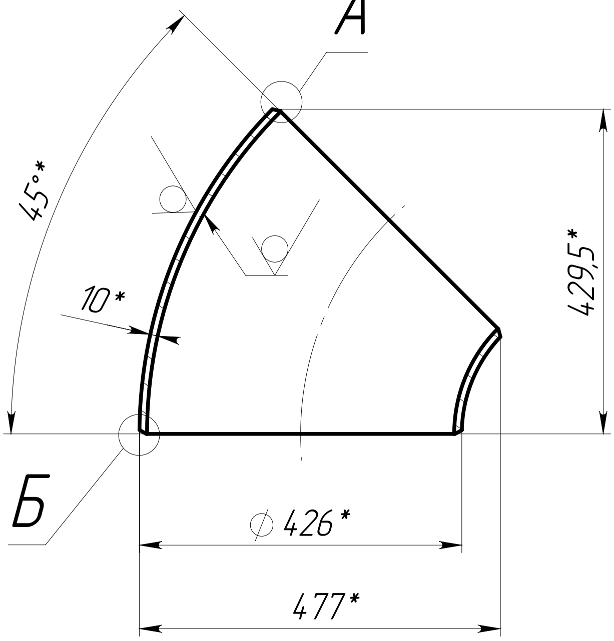

А (1:1)

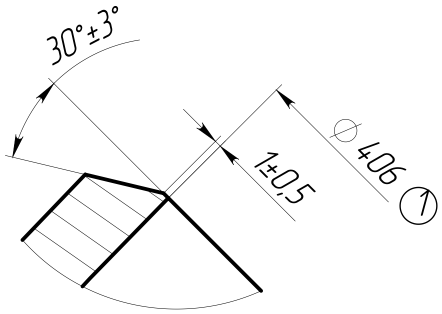

Б (1:1)

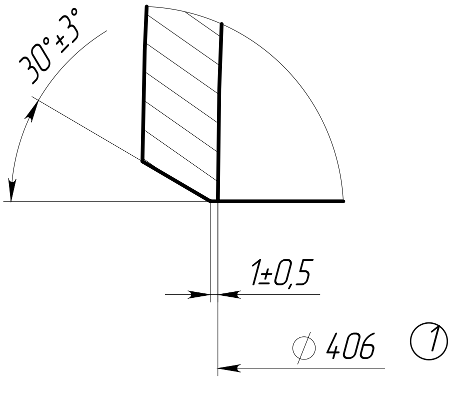

1. *ŭQDzHzĂë ȝģì áǹĂQQ̄ǸǴ.
2. ŭåÆÅëȝ ǴĂÑHǴDz ǹÅDzÆæǹDzÆÊ.
3. ŭQÅǴDzÅǸQ̄QÆÊ ǸQǸDzpQäȝpDzȝ äȝÅÆȝĵQ.
4. Общие допуски по ГОСТ 30893.2 – тК. ①

Подп. и дата

Инв. № дубл.

Взам. инв. №

Подп. и дата

Инв. № подл.

					ЛИМЦ.60148.06.010.001
1	Зам.	ЛИМЦ.60148.13ИИ	Быков	06.11.25	
Изм.	Лист	№ докум.	Подп.	Дата	
Разраб.		Быков	Быков	28.05.25	Отвод
Пров.		Лаптев			
Т. контр.					
					Изделие-заготовка: отвод 45-426х10-09Г2С ГОСТ 30753-2001
Н. контр.					
Утв.		Соломатин			

Лит.	Масса	Масштаб
	32.44	1:10
Лист	Листов 1	

АО "БТ"

Шифр:

Копировал

Формат А4